Haki transportowe (3) zlokalizowane są w odległości 0.207L od każdego z końców pala

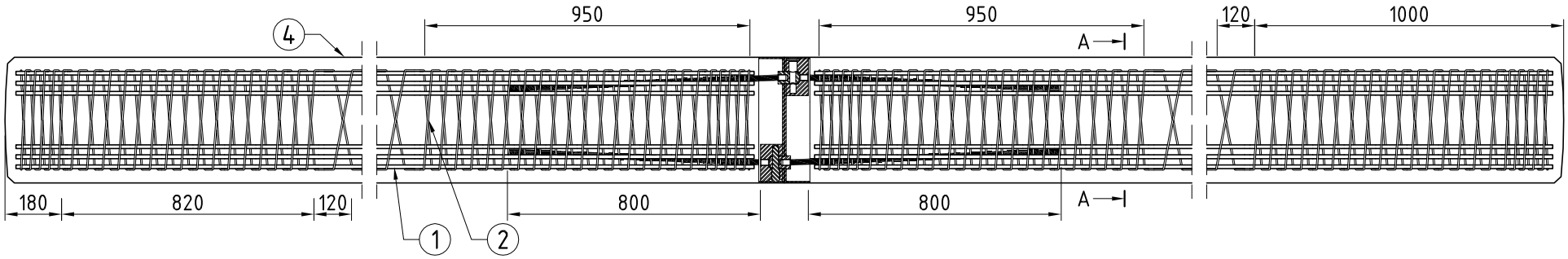

PRZEKRÓJ A-A
TYP 12

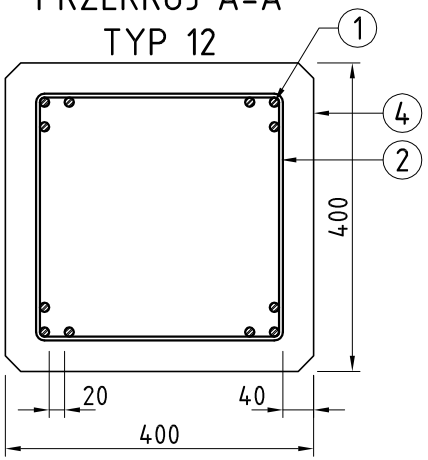

GŁOWICA
PALA

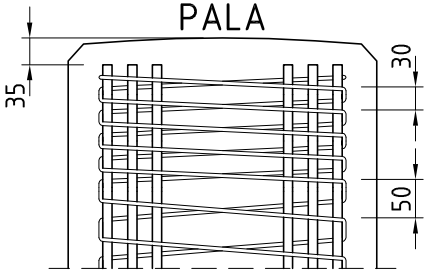

UWAGA! Jednostką obmiarową jest sztuka pala o określonej długości i powierzchni zbrojenia głównego.
Należy wykonać pale TYP 12 ołącznej długości 22,00m i po 7szt. na podporę co daje 14szt

1. Zbrojenie główne:
Ø12 mm ze stali o granicy plastyczności min. f_{yk}=500MPa (A-IIIN).
Powierzchnia stali: typ 12 - 1357 mm^2.
Powierzchnia stali może być zwiększona zgodnie z wymaganiami.

2. Zbrojenie spiralne:
Ø5 mm ze stali o granicy plastyczności min. f_{yk}=500MPa (A-IIIN).

3. Haki transportowe:
Haki ze stali o granicy plastyczności min. f_{yk}=500MPa (A-IIIN), klasa ciągliwości "c".

4. Beton:
Beton C40/50 zgodnie z PN-EN 206-1. Beton można wykorzystywać w środowiskach agresywnych zgodnie z PN-EN 206-1.

Tolerancja długości pala: L: +150 mm / -100 mm
Tolerancja przekroju poprzecznego pala: S: +15 mm / -10 mm

INWESTOR	**POWIATOWY ZARZĄD DRÓG W PŁOŃSKU** 09-100 Płońsk, ul. Płocka 101		
JEDNOSTKA PROJEKTOWA	*Biuro Projektowo - Konsultingowe "MOSTY PŁOŃSK" Spółka Cywilna* 09-100 Płońsk, ul. Wspólna 14		
ZAMIERZENIE BUDOWLANE	BUDOWA MOSTU PRZEZ RZEKĘ RACIĄŻNICA WRAZ Z DOJAZDAMI W CIĄGU DROGI POWIATOWEJ NR 2994W DROBIN - KOZIEBRODY - PIJAWNIA		
TYTUŁ RYSUNKU	Pale żelbetowe wbijane 40x40cm i L=22,00m		
STADIUM	**PROJEKT BUDOWLANO - WYKONAWCZY**		
Nr rys. **7**		Data: Sierpień 2016	
	Imię i nazwisko	Uprawnienia	Podpis
PROJEKTOWAŁ	inż. Wojciech Kluz	projektowe bez ograniczeń K-226/02	
OPRACOWAŁ	mgr inż. Maciej Kornatowski	wykonawcze mostowe bez ograniczeń MAZ/0126/OWOM/05	
SPRAWDZIŁ	mgr inż. Żdzisław Urbaniak	projektowe mostowe GDDP. 20/94	
KIEROWNIK ZESPOŁU	mgr inż. Jan Flis	wykonawcze mostowe bez ograniczeń UAN-4224/86/75/84	