WIDOK OD WYLOTU - INWENTARYZACJA
SKALA 1:50

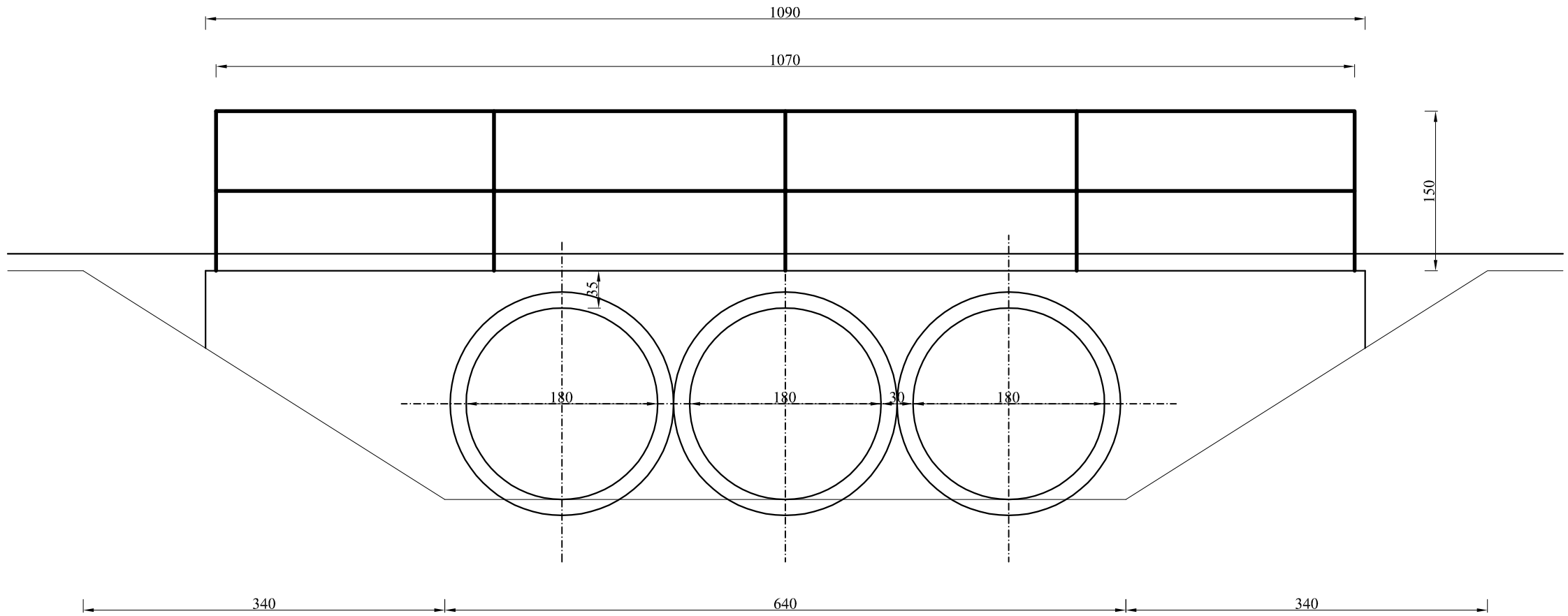

INWESTOR	**POWIATOWY ZARZĄD DRÓG W PŁOŃSKU** 09-100 Płońsk, ul. Płocka 101		
JEDNOSTKA PROJEKTOWA	*Biuro Projektowo - Konsultingowe "MOSTY PŁOŃSK" Spółka Cywilna* 09-100 Płońsk, ul. Wspólna 14		
ZAMIERZENIE BUDOWLANE	BUDOWA MOSTU PRZEZ RZEKĘ RACIĄŻNICA WRAZ Z DOJAZDAMI W CIĄGU DROGI POWIATOWEJ NR 2994W DROBIN - KOZIEBRODY - PIJAWNIA		
TYTUŁ RYSUNKU	WIDOK NA WYLOT - INWENTARYZACJA		
STADIUM	**PROJEKT BUDOWLANO - WYKONAWCZY**		
Nr rys. **13**	Skala: 1:50	Data: Sierpień 2016	
	Imię i nazwisko	Uprawnienia	Podpis
PROJEKTOWAŁ	inż. Wojciech Kluz	projektowe bez ograniczeń K-226/02	
OPRACOWAŁ	mgr inż. Maciej Kornatowski	wykonawcze mostowe bez ograniczeń MAZ/0126/OWOM/05	
SPRAWDZIŁ	mgr inż. Żdzisław Urbaniak	projektowe mostowe GDDP. 20/94	
KIEROWNIK ZESPOŁU	mgr inż. Jan Flis	wykonawcze mostowe bez ograniczeń UAN-4224/86/75/84	